# ABC-4 LED电源指示灯

ZHENGYUSH正域

## 主要功能及特点

- 灯泡采用长寿命，高性能的LED
- 灯罩采用PC材料，具有良好的抗冲击性，热稳定性及光泽度
- 效率高，发热低，耗电量小，工作稳定
- 底座螺旋接口，方便安装

IP65

## 主要技术参数

| 电气参数 | | | |
|---|---|---|---|
| 工作电压 | 工作电压AC110V-AC240V/DC12V-DC48V/AC380V(供选择 ) | | |
| 电源频率 | 50Hz~60Hz | 额定功率 | 5W |
| 工作方式 | 常亮/闪烁 | 光源类型 | LED |
| 光源寿命 | ≥100,000h | 发光角度 | 360° |

| 其他参数 | | | |
|---|---|---|---|
| 工作温度 | -30℃ ~ +70℃ | 环境湿度 | 10%-95%(不结露) |
| 发光颜色 | 红,黄,绿,蓝,白（供选择) | 参考重量 | 0.14kg |
| 主体材质 | 铝合金 | 灯罩材质 | PC |

## 选型指南图

| 型　号 | 安装方式 |
|---|---|
| ABC-4 | M14螺栓固定 |
| ABC-4F | 法兰盘安装 |

上海正域自动化设备有限公司　电话：+86 021-37529125　传真：+86 021-37529135　网址：www.Shanghaizhengyu.com
地址：上海市嘉定区汇贤路758号3号楼　邮编：201806

## 安装尺寸图

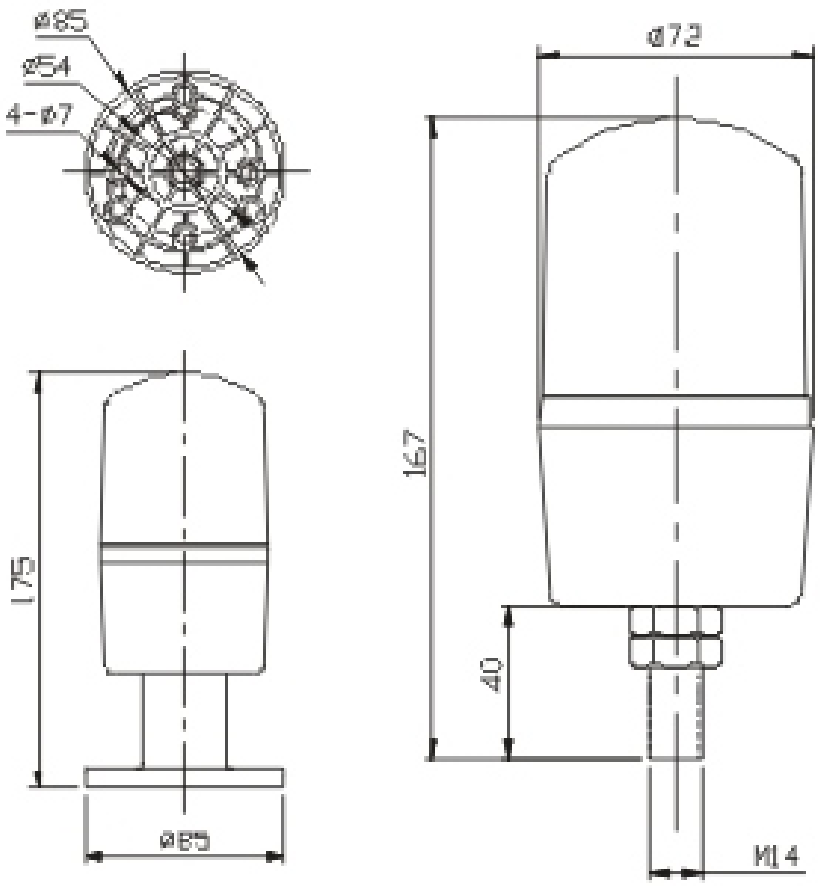


尺寸图（单位：mm）

## 应用领域

应用于工程机械（行车、履带吊、轮胎吊等）、港口机械（门吊，桥吊等）等起重设备的警示预警设备，特别适用于高空及现场嘈杂的环境。

## 注意事项

- 产品采用 PC 材质部件（如灯罩、壳体），不能与工业酒精、香蕉水、异丙醇、四氯化碳、环已酮等有机溶剂直接或间接接触，否则会被腐蚀开裂。
- 当系统接通电源后，产品不工作或工作不正常时，请检查电源接线端子以及音量调节端子是否 连接正确。
- 请务必按照上述方法正确安装使用本产品。
- 如有其它问题请与本公司联系。